SYSTEMA

NAŚLADUJE NATURĘ

PROMIENNIKI RUROWE

INFRA BM

ErP 2018

JEDNORUROWY GAZOWY PROMIENNIK PODCZERWIENI MONO

INFORMACJE OGÓLNE:

Promienniki podczerwieni rurowe w kształcie litery I są produkowane w zakresie wydajności od 18 kW do 45 kW. Urządzenie jest w ten sposób skonstruowane, że jednorurowy emiter i wyciąg spalin znajdują się po przeciwnych stronach.

Promienniki wykorzystują energię cieplną powstałą podczas spalania gazu w rurze. Fale elektromagnetyczne wysyłane z emitera (rury w kształcie I) padają na obiekt i ulegają odbiciu. W ten sposób obiekt (w tym człowiek) odczuwa ciepło, a powietrze jest ogrzewane w sposób wtórny, poprzez odbicie. W zakresie dostawy promiennika wchodzi: inżektorowy hermetyczny palnik do spalania wszystkich rodzajów gazu, rura promieniująca ukształtowana w formie litery I, wentylator wyciągu spalin zapewniający podciśnieniowy tryb pracy promiennika, ekran promiennika, wyznaczający pole emisji emitera, wsporniki rur.

Promienniki podczerwieni są przeznaczone do ogrzewania powierzchni wielkokubaturowych, do wysokich obiektów, przy założeniu minimalnej 1,5 metrowej odległości instalacji promiennika od materiałów łatwopalnych.

STANDARD WYKONANIA PROMIENNIKÓW:

- Inżektorowy palnik wielogazowy
- Ekran promiennika wykonany ze stali polerowanej, nierdzewnej AISI 430
- Wersja specjalna z izolowanym ekranem RBT

INFRA BM – JEDNORUROWY GAZOWY PROMIENNIK PODCZERWIENI						
MODEL			INFRA 9 BM 18	INFRA 12 BM 28	INFRA 15 BM 35	INFRA 18 BM 45
Moc znamionowa		kW	18	28	35	45
Moc cieplna		kW	16,4	25,7	31,96	40,95
Sprawność spalania		%	91	91,8	91,3	91
Zasilanie elektryczne		V/Hz	230/50	230/50	230/50	230/50
Maksymalne zużycie energii elektrycznej		W	120	120	120	120
Przyłącze gazowe		cale	1/2	1/2	1/2	3/4
Średnica przewodu spalinowego		mm	100	100	100	100
Średnica przewodu powietrznego		mm	100	100	100	100
Zużycie gazu w warunkach: 15°C 1013.25 mbar	G20	m^3 / h	1,9	2,96	3,7	4,76
	G30	m^3 / h	1,42	2,21	2,76	3,55
	G31	m^3 / h	1,4	2,18	2,72	3,5

CZĘŚCI SKŁADOWE

- **A** palnik z układem kontroli
- **B** rura promieniująca typu „M" (emiter)
- **C** ekran (odbłyśnik) promieni podczerwieni
- **D** wspornik
- **E** wentylator spalinowy

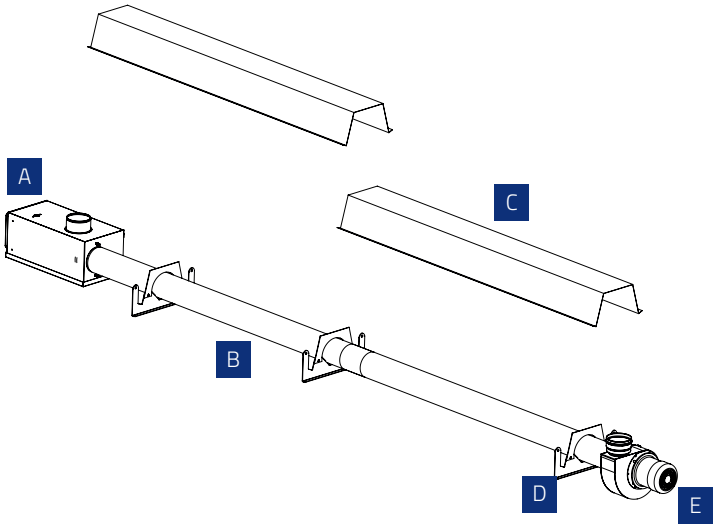

WERSJE SPECJALNE PROMIENNIKÓW INFRA

- RBT wersja Infra z dodatkowo izolowanym ekranem.

  Na warstwie izolacyjnej umieszcza się drugi ekran wykonany ze stali ocynkowanej. RBT znajduje zastosowanie w przypadku ogrzewania obiektów o większych wysokościach oraz w celu zwiększenia sprawności radiacyjnej.

Ekrany RBT powodują wzrost sprawności radiacyjnej o średnio 6-8 %

DANE TECHNICZNE

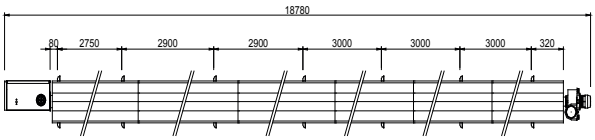

INFRA 18 BM / 7 wsporników rur

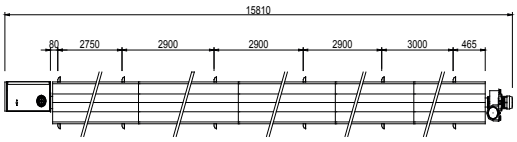

INFRA 15 BM / 6 wsporników rur

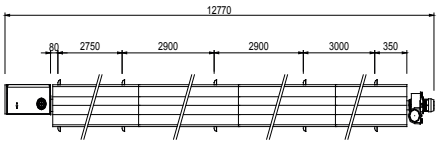

INFRA 12 BM / 5 wsporników rur

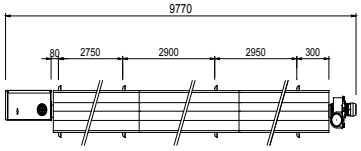

INFRA 9 BM / 4 wsporniki rur

CERTYFIKAT:

Certyfikat badania typu WE zgodnie z dyrektywą UE 90/396/EWG

CERTYFIKAT BADANIA TYPU UE
EU TYPE EXAMINATION CERTIFICATE
Nr GAR1450CU0004

DOSTĘPNE AKCESORIA:

- Osprzęt do montażu promienników
- Sterowniki czasowo- temperaturowe
- Płyty komunikacyjne
- Czujnik wewnętrzny
- Systemy kominowo – spalinowe

SYSTEMA POLSKA SP. Z O.O. ul. Długa 5, 98-220 Zduńska Wola

43 824 72 87 systema@systemapolska.pl www.systemapolska.pl